ARDESTO™

РУЧНИЙ МІКСЕР 2 В 1

Інструкція з експлуатації

HAND MIXER 2-IN-1

Instruction manual



HMC-B500BL

ІНСТРУКЦІЇ З ТЕХНІКИ БЕЗПЕКИ

- Перед використанням цього приладу уважно прочитайте інструкцію з експлуатації.
- Збережіть ці інструкції, гарантійний талон, чек та, по можливості, коробку разом з внутрішнім пакованням.
- Цей прилад призначений тільки для домашнього використання та не призначений для комерційного використання.
- Перед першим вмиканням перевірте, чи відповідають технічні характеристики, зазначені на виробі, параметрам електромережі.
- Діти не повинні використовувати цей прилад. Приладами можуть користуватися особи з обмеженими фізичними, сенсорними чи розумовими здібностями або з браком досвіду та знань, якщо вони перебувають під наглядом або проінструктовані щодо безпечного використання приладу та якщо вони розуміють небезпеку, пов'язану з цим.
- Діти не повинні грати з приладом. Зберігайте прилад та кабель живлення в недоступному для дітей місці.
- Завжди від'єднуйте міксер від джерела живлення, якщо він не використовується, а також перед збиранням, розбиранням або очищенням.
- Регулярно перевіряйте кабель живлення та прилад. Не використовуйте при виявленні будь-якого дефекту.
- Не намагайтеся відремонтувати прилад самостійно, від має бути відремонтований кваліфікованими фахівцями, щоб уникнути будь-якої небезпеки.

- Якщо кабель живлення пошкоджений, він повинен бути замінений виробником, сервісним спеціалістом або кваліфікованим фахівцем, щоб уникнути небезпеки.
- Зберігайте прилад і кабель у місці, захищеному від прямих сонячних променів, вологи, гострих країв та інших небезпек.
- Ніколи не використовуйте прилад без належної уваги! Завжди вимикайте прилад, коли він не використовується, навіть протягом дуже короткого часу.
- Після кожного використання, а також після тривалого невикористання, прилад необхідно очищати (детальна інформація знаходиться в розділі «ДОГЛЯД ЗА ПРИЛАДОМ».
- Використовуйте прилад тільки з оригінальними деталями (гачками для тіста, віничками для збивання, насадками для перемішування та подрібнення).
- Не використовуйте прилад поза приміщеннями.
- Забороняється занурювати прилад у воду або інші рідини та допускати будь-який контакт з ними. Не торкайтеся його вологими руками.
- Якщо прилад намокне або стане вологим, негайно дістаньте вилку з розетки. Не опускайте руки в воду!
- Використовуйте прилад тільки за призначенням.
- Забороняється торкатися робочих частин, що обертаються, під час їх руху; завжди чекайте, поки вони зупиняться. Тримайте руки, одяг, а також кухонні прилади подалі від міксера під час його роботи, щоб уникнути ризиків травмування або пошкодження міксера.
- Слід бути обережним під час поводження з гострими ріжучими лезами насадки для подрібнення (блендера), спорожнення чаші та під час чищення, оскільки є ризик

травмування внаслідок неправильного використання. Очищуйте цю насадку лише від'єднавши її від приладу.

- Для уникнення бризок, завжди розміщуйте насадки безпосередньо в продуктах, які потрібно змішати чи подрібнити, перед увімкненням приладу.
- Ніколи не використовуйте цей прилад для змішування або перемішування будь-чого іншого, крім харчових продуктів.
- Не використовуйте прилад під час приготування їжі або для перемішування киплячої рідини чи інших дій з нею.

ТЕХНІЧНІ ХАРАКТЕРИСТИКИ

Електроживлення: 220-240 В~; 50/60 Гц
Потужність: 500 Вт

КОМПЛЕКТАЦІЯ

Ручний міксер – 1 шт.
Вінички для збивання – 2 шт.
Гачки для тіста – 2 шт.
Насадки для перемішування - 2 шт.
Насадка для подрібнення (блендер) – 1 шт.
Інструкція з експлуатації – 1 шт.
Гарантійний талон (опціонально, залежно від країни призначення) – 1 шт.

ОПИС ПРИЛАДУ

A Кнопка вибору швидкості
B Місце встановлення насадок міксера
C Насадки для перемішування
D Гачки для тіста
E Кнопка від'єднання насадок міксера
F Кнопка режиму «ТУРБО»
G Насадка для подрібнення (блендер)

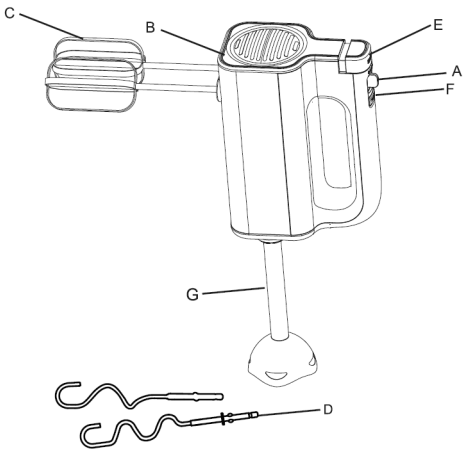

ПІДГОТОВКА ДО РОБОТИ

ПІДГОТОВКА НАСАДОК МІКСЕРА
Завжди перевіряйте, щоб міксер був від'єднаний від мережі перед тим, як вставляти або знімати насадки міксера. Гачки для тіста, насадки для перемішування або вінички для збивання мають бути непошкоджені, не мати слідів бруду, рідин, засохлих продуктів тощо.

ВСТАНОВЛЕННЯ НАСАДОК МІКСЕРА
- Вставте дві насадки одного типу в відповідні отвори в корпусі приладу і злегка поверніть до їх встановлення на своє місце.
- Ніколи не використовуйте насадки різних типів одночасно.

УВАГА! Вставляючи гачки для тіста, пам'ятайте, що гачок із великою шайбою слід вставляти у правий отвір міксера, а гачок із малою шайбою – у лівий. Зворотне вставлення може призвести до потрапляння продуктів всередину міксера та його пошкодження.

ЗНЯТТЯ НАСАДОК МІКСЕРА
Для від'єднання насадок міксера натисніть кнопку від'єднання насадок. Завжди чекайте, доки насадки міксера повністю зупиняться, перш ніж їх від'єднати їх.

ВИКОРИСТАННЯ ПРИСТРОЮ В РЕЖИМІ МІКСЕРА

Не давайте приладу працювати протягом більше 5 хвилин без перерви. Перед продовженням роботи дайте приладу охолонути до кімнатної температури не менше 5 хвилин.

Кнопка вибору швидкості:
0 (вимкнено) –> 1 (повільно) –> … 5 (дуже швидко)

Примітка: встановлюйте швидкість залежно від типу продуктів. Завжди починайте працювати на низькій швидкості, а потім поступово збільшуйте її. Коли суміш під час обробки стає густішою, збільшуйте потужність, перемикаючи міксер на вищу швидкість.

Кнопка «ТУРБО»
Для підвищення швидкості на короткий період (режим «пульсація») натисніть і відпустіть цю кнопку під час роботи міксера.

ПОРЯДОК РОБОТИ

1. Переконайтеся, що регулятор швидкості знаходиться в положенні «0».
2. Вставте вилку живлення приладу в відповідну розетку (220-240 В~; 50/60 Гц).
3. Занурте насадки міксера в продукти, які потрібно збити або перемішати.
4. Встановіть швидкість відповідно до таблиці нижче:

Швидкість	Призначення
1	Початкова швидкість, підходить для змішування сухих продуктів
2	Найкраща швидкість змішування рідких інгредієнтів або заправок для салатів
3	Для замісу тіста для тортів, печива та хліба
4	Для збивання вершкового масла, приготування десертів тощо
5	Для збивання яєць, приготування глазурі, збивання вершків тощо

5. Обережно переміщуйте прилад вгору і вниз під час збивання.

ПОРАДИ ЩОДО ВИКОРИСТАННЯ

Використовуючи гачки для тіста

Продукт	Місткість	Тривалість
Дріжджове тісто	Максимально 750 г борошна + 540 г води	3 хвилини

Використовуючи насадки для перемішування чи вінички для збивання

Продукт	Місткість	Тривалість
Рідкі соуси, креми та супи	Приблизно 750 г	3 хвилини
Майонез	Максимально 3 яєчні жовтки	3 хвилини
Картопляне пюре	Максимально 750 г	5 хвилин
Збиті вершки	Максимально 750 г	3 хвилини
Збиті білки	Максимально 5 яєчних білків	5 хвилин

Примітка: для досягнення найкращих результатів використовуйте чашу середнього розміру з високим бортом.

РОБОТА В РЕЖИМІ БЛЕНДЕРА

Не користуйтеся приладом в режимі блендера більше 5 хвилин без перерви. Перед продовженням роботи дайте приладу охолонути до кімнатної температури не менше 5 хвилин.
Перед встановлення насадки для подрібнення (блендер) обов'язково спочатку від'єднайте прилад від електромережі та за необхідності зніміть насадки міксера.

1. Змістить захисну кришку в нижній частині приладу у напрямку, вказаному на зображенні нижче.



2. Встановіть насадку для подрібнення у відповідний роз'єм та поверніть її проти годинникової стрілки до моменту фіксації. Будьте обережні під час встановлення насадки – не торкайтеся лез насадки та тримайте їх подалі від будь-яких частин тіла.

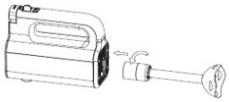

3. Опустіть насадку у ємність з продуктами, підключить прилад до електромережі та запустіть процес подрібнення обравши відповідну швидкість:

   0 (вимкнено) –> 1 (повільно) –> … 5 (дуже швидко)

   Порада: починайте процес на мінімальній швидкості та збільшуйте її в процесі до необхідного рівня, щоб запобігти можливому розбризкуванню продуктів.

4. Після закінчення роботи встановіть перемикач швидкості в положення «0», від'єднайте прилад від електромережі та зніміть насадку для подрібнення, виконавши кроки 1 та 2 в зворотному порядку.



ДОГЛЯД ЗА ПРИЛАДОМ

- Витягніть вилку кабелю живлення з розетки.
- Від'єднайте насадки міксера або насадку для подрібнення.
- Протріть поверхню міксера чистою сухою тканиною. Ніколи не занурюйте прилад у воду чи іншу рідину та не очищуйте прилад під струменем води.
- Промийте усі насадки у звичайний спосіб під проточною водою та з використанням звичайної рідини для миття посуду. Будьте обережні під час очищення лез насадки для подрібнення (блендер). Дайте усім насадкам повністю висохнути перед зберіганням або встановленням в прилад.

ПРАВИЛЬНА УТИЛІЗАЦІЯ ЦЬОГО ПРИЛАДУ



Це маркування свідчить, що прилад не можна викидати разом з іншими побутовими відходами. Щоб не завдавати шкоди навколишньому середовищу або здоров'ю людини через неконтрольовану утилізацію відходів, утилізуйте їх відповідально, сприяйте сталому повторному використанню ресурсів. Утилізуйте прилад через уповноважену компанію з утилізації або відповідну державну установу.



Утилізуйте пакувальні матеріали екологічно. Упаковка повністю виготовлена з матеріалів, придатних для вторинної переробки, які слід утилізувати на місцевих переробних підприємствах.



Зверніть увагу на маркування пакувальних матеріалів для роздільного збирання відходів, які позначені абревіатурами (a) та цифрами (b) з наступним значенням:
1-7: пластик / 20-22: папір і ДВП / 80-98: композитні матеріали.



Якщо виникли сумніви, зв'яжіться з підприємством з утилізації відходів. Місцева громада або муніципальні органи влади можуть надати інформацію про те, як правильно утилізувати прилад.

Виробник залишає за собою право без попереднього повідомлення вносити зміни в технічні характеристики та дизайн приладів, що не погіршують експлуатаційні якості.
У разі будь-яких помилок друку або неправильного тлумачення змісту цього посібника виробник залишає за собою право остаточного трактування. Оновлення продукту або даних може бути додано до нової версії посібника без додаткового повідомлення. У разі будь-якої зміни зовнішнього вигляду виробу або його кольору пріоритет має фактичний предмет, що знаходиться в упаковці.

Для отримання додаткової інформації відвідайте: **https://ardesto.com/**
Сервісне обслуговування та гарантія: **https://ardesto.com/servis-ta-garantiya/**

SAFETY INSTRUCTIONS

- Before using this appliance, read the user instructions carefully.
- Keep these instructions, warranty card, purchase receipt and, if possible, the box, together with inner packaging.
- This appliance is only for domestic use, and not for commercial use.
- Before using the product for the first time, check if the technical specifications indicated on the product correspond to the power supply.
- Children should not use this appliance. Appliances can be used by persons with reduced physical, sensory or mental capabilities or lack of experience and knowledge if they have been given supervision or instruction concerning use of the appliance in a safe way and understand the hazards involved.
- Children shall not play with the appliance. Keep the appliance and its cord out of reach of children.
- Always disconnect the mixer from the power supply if it is left unattended and before assembling, disassembling or cleaning.
- This appliance shall not be used by children. Keep the appliance and its cord out of reach of children.
- Inspect the power cable and appliance regularly. If any defect is found, do not operate.
- Do not attempt to repair the unit yourself, but take it must be repaired by qualified technicians to avoid any hazard.
- If the supply cord is damaged, it must be replaced by the manufacturer, its service agent or a qualified person in order to avoid a hazard.

- Keep appliance and cable away from direct radiant heat from the sun, from damp, from sharp edges and other dangers.
- Never use your appliance without paying attention! Always unplug the unit when not in use, even for a moment.
- After each use, as well as after prolonged non-use, the device must be cleaned (detailed information can be found in the "CLEANING AND CARE" chapter).
- Insert only original parts (dough hooks, beaters, whisks, blender).
- Do not use outdoors.
- Never immerse the unit in water or any other liquids, or come into contact with them. Do not use it with wet hands.
- If the appliance should become wet or damp, remove plug from mains socket immediately. Do not put your hands in the water!
- Use this appliance only for its intended purpose.
- Never touch the rotating tools while still in motion; always wait for them to stop. Keep hands, clothing, as well as spatulas and other utensils away from beaters during operation to reduce the risk of injury to users or damage to the mixer.
- Care should be taken when handling the sharp cutting blades of the blender attachment, emptying the bowl and cleaning, as there is a risk of injury due to improper use. Clean this attachment only after detaching it from the appliance.
- To avoid splashes, always put the dough hooks or beater right into the material to be mixed before running.

- Never use this appliance to mix or stir anything other than foods.
- Do not use the appliance during cooking processes or for stirring boiling liquid or other actions with it.

TECHNICAL SPECIFICATIONS

Power supply: 220-240 V~; 50/60 Hz
Power: 500 W

EQUIPMENT

Hand mixer - 1 pc
Whisks – 2 pcs
Beaters - 2 pcs
Dough hooks - 2 pcs
Mixing attachments - 2 pcs
Blender attachment - 1 pc
Instruction manual – 1 pc
Warranty card (optionally, depending on the country of destination) – 1 pc

PARTS DESCRIPTION

A Speed selector button
B Mixer attachments insert location
C Beaters
D Main Body
E Ejection button
F Turbo button
G Blender attachment

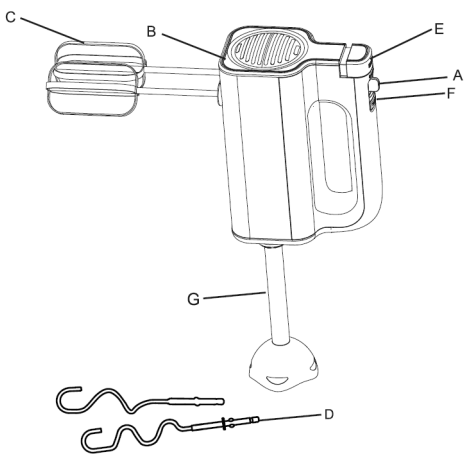

FUNCTION INSTRUCTION

PREPARING THE MIXER ATTACHMENTS
Always check the mixer is switched off from the power supply before inserting or removing all attachments. Dough hooks or beaters must be undamaged, free of dirt, liquids, dried products, etc.

INSERTING THE MIXER ATTACHMENTS
- Insert two attachments of the same type into the corresponding holes in the appliance body and turn them slightly until they are in place.
- Never use different types of attachments together.

CAUTION! When inserting the dough hooks, remember that the rod with the large washer should be inserted to the right-hand slot, and the one with the small washer into the left-hand slot. Reverse insertion will cause food to roll-up and damage the mixer.

REMOVING THE MIXER ATTACHMENTS
To detach the mixer attachments, press the ejection button. Always wait until attachments stops before detaching.

USING THE MIXER

Do not run this device for more than 5 minutes without interruption. Allow the appliance to cool down to room temperature at least 5 minutes before continue operation.

Speed selector button:
0 (stop) –> 1 (slow) –> … 5 (very fast)

Note: set the speed depending on type of food. Always start to work at low speed, and then gradually increase it. As the mixture during processing becomes thicker, increase power by switching to a higher speed.

Turbo button
For a short high-speed burst (Pulse action) press and release this button while operation.

OPERATING PROCEDURE

1. Ensure the speed selector is at "0" position.
2. Insert plug into a power supply socket (220-240V~; 50/60Hz).
3. Place the mixer attachments into the products to be beaten.
4. Adjust the speed control according to the table below:

Speed	Description
1	Starting speed, good for mixing dry products
2	The best speed to mixing liquid ingredients or salad dressings
3	For mixing dough for cakes, cookies and bread
4	For creaming butter, making desserts, etc.
5	For beating eggs, cooking icings, whipping cream, etc.

5. Gently move the unit up and down while beating.

PREPARATION GUIDELINE CHART

Using dough hooks

Product	Capacity	Duration
Yeast dough	Max. 750 g floor + 540 g water	3 minutes

Using beaters or whisks

Product	Capacity	Duration
Thin sauces, creams and soups	Approx. 750 g	3 minutes
Mayonnaise	Max. 3 egg yolks	3 minutes
Mash potatoes	Max. 750 g	5 minutes
Whipping cream	Max. 750 g	3 minutes
Whisking egg whites	Max. 5 egg whites	5 minutes

Note: for best results, use a medium-sized, high-sided bowl.

USING THE BLENDER

Do not use the appliance in blender mode for more than 5 minutes without a break. Allow the appliance to cool to room temperature for at least 5 minutes before continuing.
Before installing the blender attachment, be sure to first unplug the appliance and remove the mixer attachments if necessary.

1. Slide the protective cover at the bottom of the device in the direction shown in the figure below.

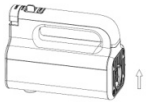

2. Insert the blender attachment into the appropriate socket and turn it anti-clockwise until it locks in place. Be careful when inserting the attachment – do not touch the blades of the attachment and keep them away from any parts of the body.

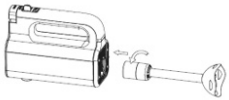

3. Put the blender attachment into the container with the food, connect the device to the power supply and start the grinding process by selecting the appropriate speed:

   0 (stop) –> 1 (slow) –> … 5 (very fast)

   Tip: start the process at minimum speed and increase it to the required level in the process to prevent possible splashing of products.

4. After the end of operation, set the speed switch to the "0" position, unplug the appliance and remove the blender attachment by following steps 1 and 2 in reverse order.



CLEANING AND CARE

- Remove the plug from a power supply socket.
- Detach the mixer attachments or the blender attachment.
- Wipe the surface of the mixer with a clean, dry cloth. Never immerse the appliance in water or any other liquid and do not clean the appliance under running water.
- Wash all attachments as usual under running water and using regular dishwashing liquid. Be careful when cleaning the blades of the blender attachment. Allow all attachments to dry completely before storing or installing in the appliance.

CORRECT DISPOSAL OF THE APPLIANCE



This marking indicates that this appliance should not be disposed with other household wastes. To prevent possible harm to the environment or human health from uncontrolled waste disposal, recycle it responsibly to promote the sustainable reuse of resources. Dispose of the appliance through an authorized disposal company or an appropriate local authority.



Dispose of the packaging materials environmentally. The packaging is made of recyclable materials which should be disposed of at local recycling facilities.

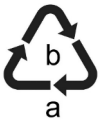

Observe the marking of the packaging materials for waste separation, which are marked with abbreviations (a) and numbers (b) with following meaning:
1–7: plastics / 20–22: paper and fiberboard / 80–98: composite materials.



If in doubt, contact waste disposal company. Local community or municipal government can provide information on how to dispose of the appliance properly. The manufacturer reserves the right to make changes to the technical specifications and design of the devices which do not impair their operational qualities without a preliminary notification.

In case of any printing errors or misunderstandings in the content of this manual, the producer reserves the right of final interpretation. Product upgrades or data updates may be included in the new version of the manual without further notice. In case of any change to the product or its appearance color, the actual item inside the package shall prevail.

For more information please visit: **https://ardesto.com/**
Service and warranty: **https://ardesto.com/en/service-and-warranty/**